ＪＡ共済杯　第44回 神奈川県小学生バレーボール大会　兼
第39回 関東小学生バレーボール大会　県予選会　　結果

【混　合】

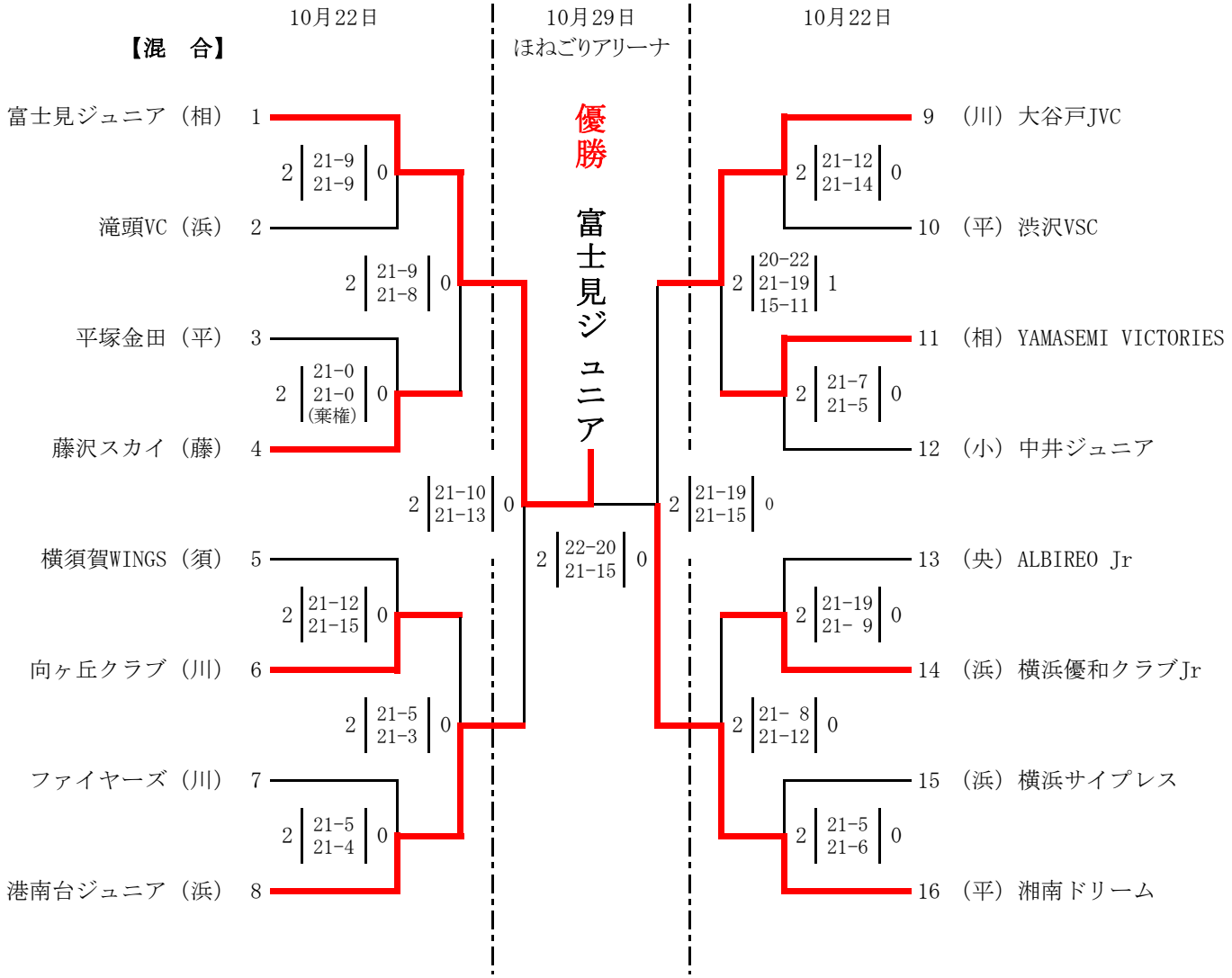

（川）川　崎、（浜）横　浜、（須）横須賀、（藤）藤　沢
（平）平　塚、（小）小田原、（央）県　央、（相）相模原

１日目会場：川崎市立田島支援学校田島校体育館（Ａ）No,　5 ～ 8
県立保土ヶ谷公園体育館体育館（Ｃ）No,　9 ～ 12
平塚市立神田小学校体育館（Ｅ）No, 13 ～ 16
相模原市立橋本小学校体育館（Ｈ）No,　1 ～ 4